PARSUN

BLOQUE 2 - *Cylinder & cranckase 2* - Blocco motore 2

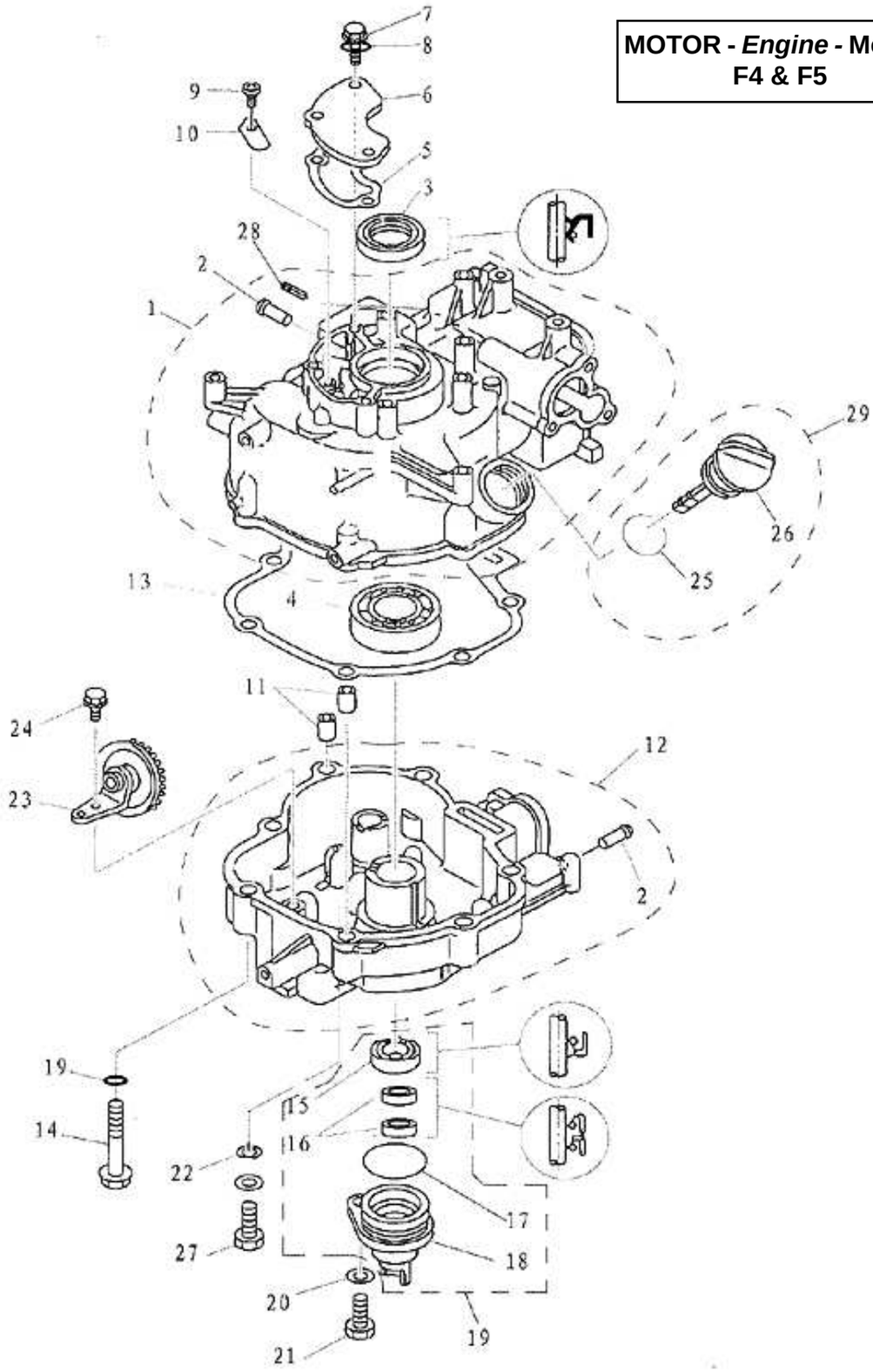

RECAMBIOS MARINOS S.L.